Рисунок 5 – Установка дополнительных полюсов и клеммных крышек на выключатель-разъединитель OptiSwitch DI 80-125

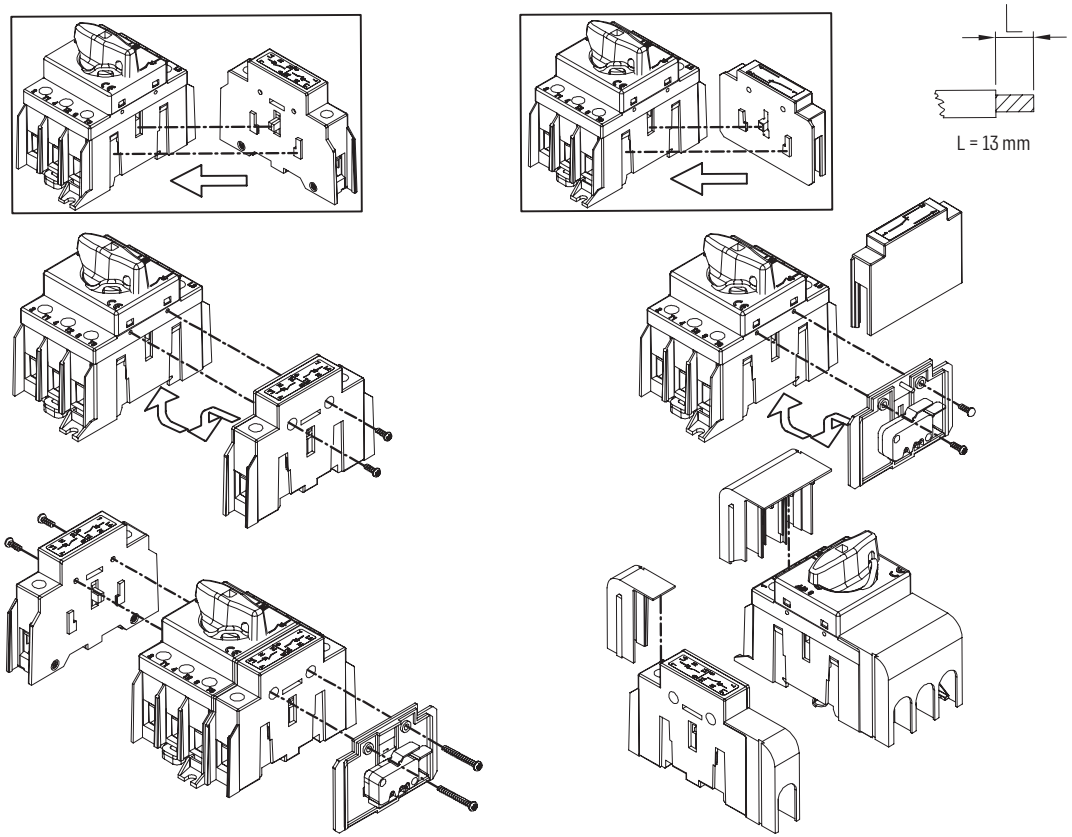

Рукоятка	Выключатель нагрузки + доп. полюс	Выключатель нагрузки + доп. контакт	Выключатель нагрузки + доп. полюс + доп. контакт	Зажим
n° 1 M3 X 14	n° 2 M3 X 12	n° 2 M3 X 10	n° 2 M3 X 30	M6
Nm 0.5	Nm 0.2	Nm 0.2	Nm 0.2	Nm 3.5

Рисунок 6 – Установка выносной рукоятки

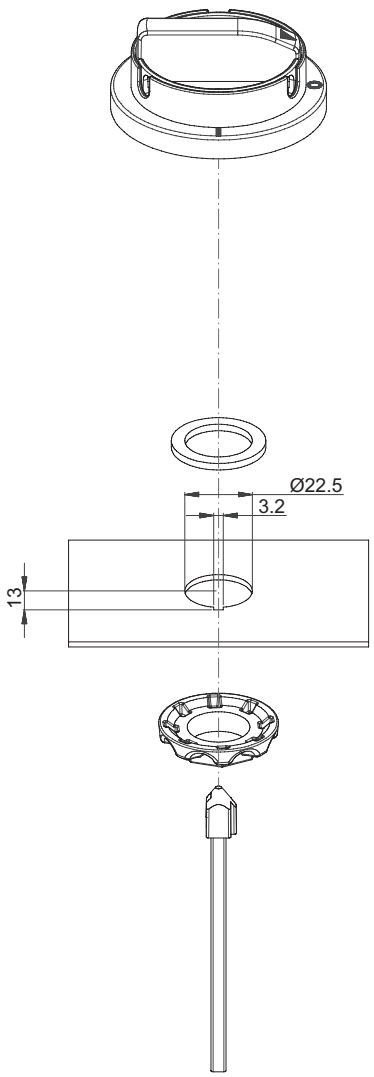

ВЫКЛЮЧАТЕЛИ-РАЗЪЕДИНИТЕЛИ

OptiSwitch DI

НА НОМИНАЛЬНЫЕ ТОКИ 16 – 125 А

OPTIMA KEAZ
305044, Россия, Курская область, г. Курск,
ул. 2-я Рабочая, д. 23, пом. В1, пом. 2/1
www. keaz.ru

Рисунок 1 – Схема установки выключателей и аксессуаров

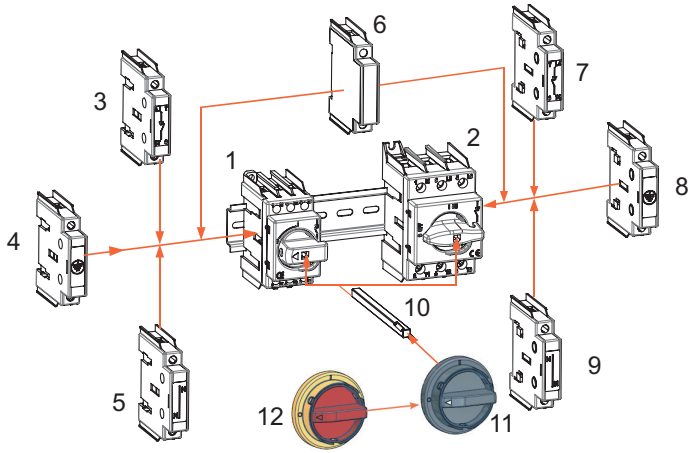

1. Выключатель-разъединитель OptiSwitch DI-16-63
2. Выключатель-разъединитель OptiSwitch DI-80-125
3. Полюс четвертый OptiSwitch DI-16-63
4. Полюс заземления OptiSwitch DI-16-63
5. Полюс нейтрали OptiSwitch DI-16-63
6. Контакт вспомогательный OptiSwitch DI-16-125
7. Полюс четвертый OptiSwitch DI-80-125
8. Полюс заземления OptiSwitch DI-80-125
9. Полюс четвертый OptiSwitch DI-80-125
10. Вал OptiSwitch DI-16-125 200-300мм
11. Рукоятка черная OptiSwitch DI-16-125
12. Рукоятка аварийная OptiSwitch DI-16-125

ВНИМАНИЕ! Монтаж выключателя, дополнительных сборочных единиц производятся при отсутствии напряжения в главной и вспомогательных цепях.

Рисунок 2 – Установка выключателя на DIN-рейку

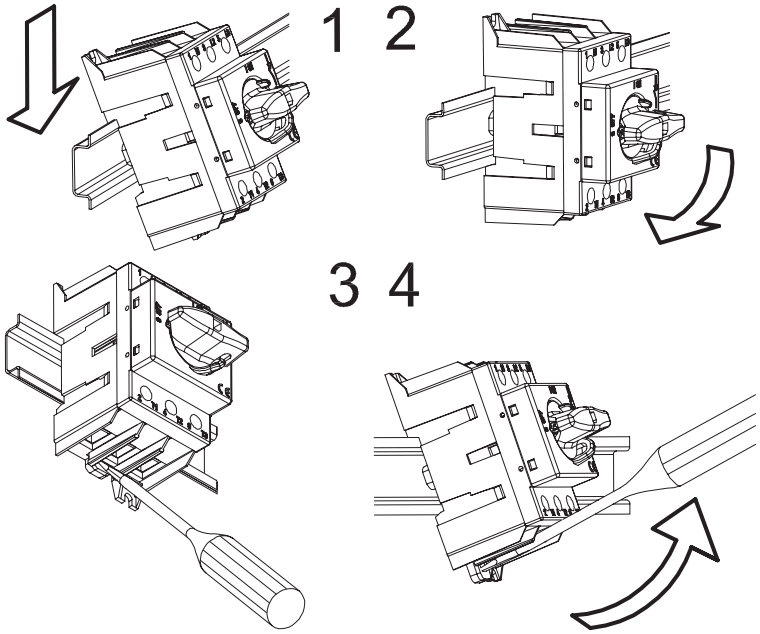

Рисунок 3 – Установка выключателя на панель: А - выключатель-разъединитель OptiSwitch DI 16-63, Б - выключатель-разъединитель OptiSwitch 80-125

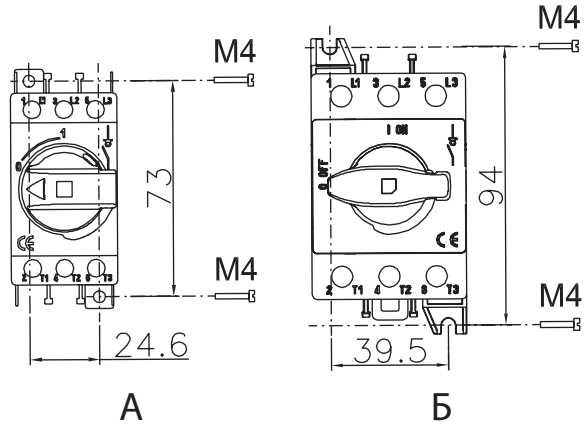

Рисунок 4 – Установка дополнительных полюсов и клеммных крышек на выключатель-разъединитель OptiSwitch DI 16-63

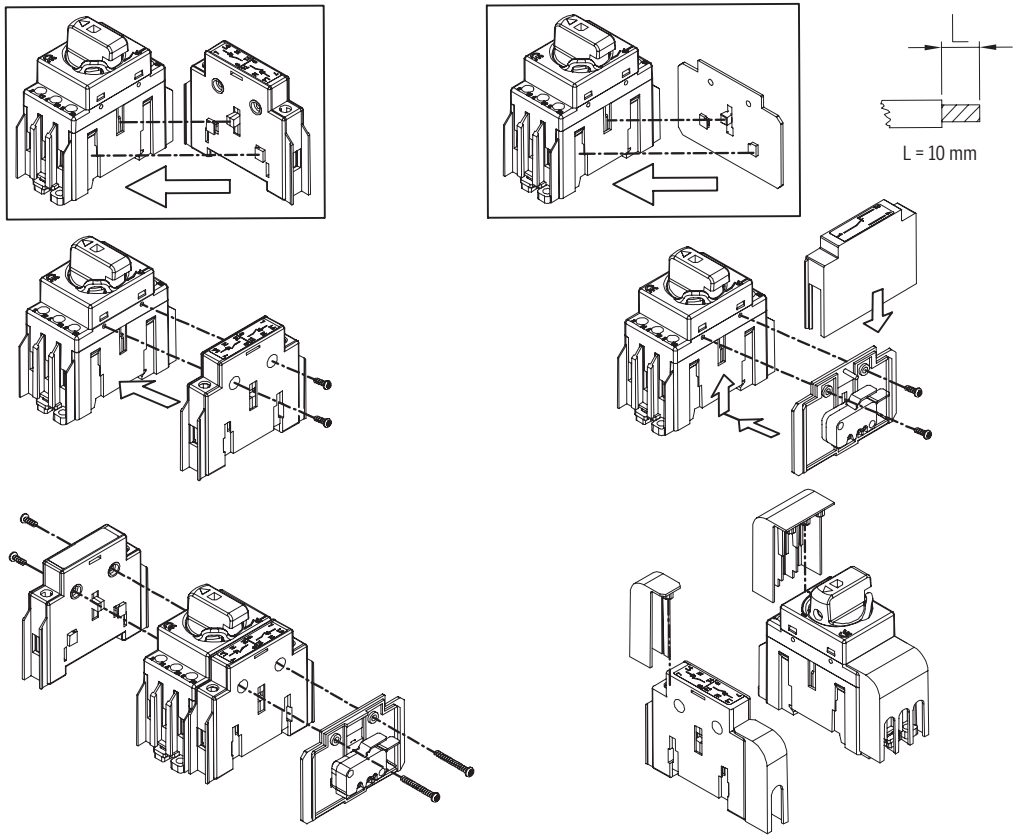

Рукоятка	Выключатель нагрузки + доп. полюс	Выключатель нагрузки + доп. контакт	Выключатель нагрузки + доп. полюс + доп. контакт	Зажим
n° 1 M3 X 12	n° 2 M3 X 12	n° 2 M3 X 10	n° 2 M3 X 25	M5
Nm 0.5	Nm 0.2	Nm 0.2	Nm 0.2	Nm 2