Рисунок 9 — Проверка работы привода

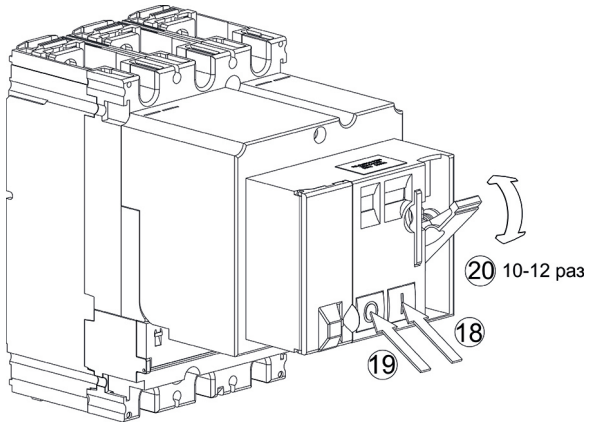

Рисунок 10 — Установка таблички (входит в комплект поставки выключателя)

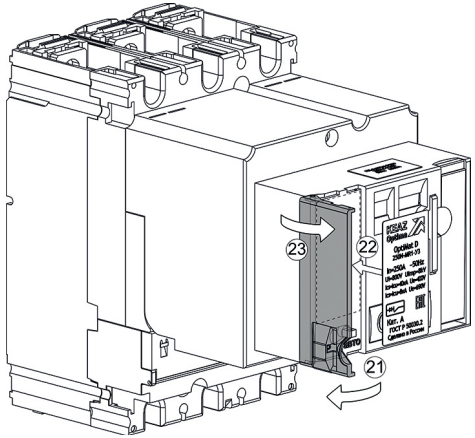

Рисунок 11 — Блокировка привода замком

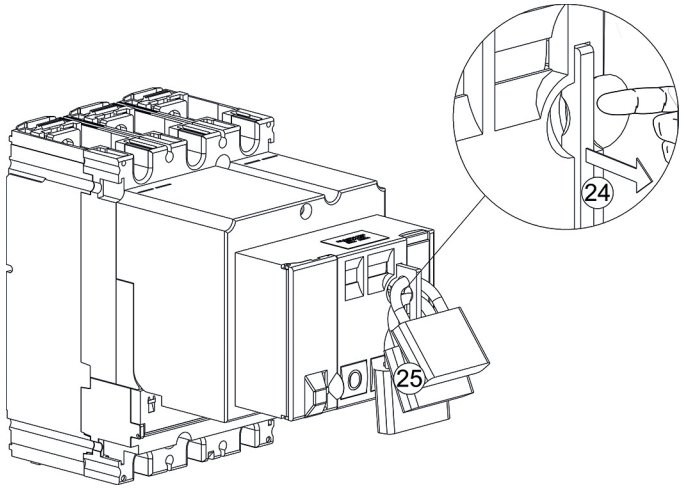

ПРИВОД ДВИГАТЕЛЬНЫЙ ДЛЯ ВЫКЛЮЧАТЕЛЕЙ OptiMat D100 и OptiMat D250

OPTIMA KEAZ

Рисунок 12 — Установка пломбы

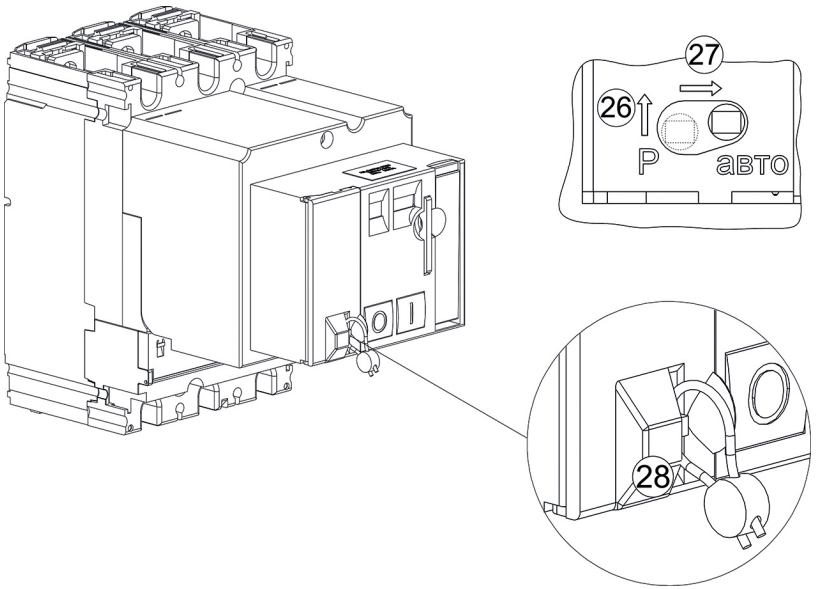

1. КОМПЛЕКТ ПОСТАВКИ

Комплект монтажных частей		(A) Винт 2-4×1,5×25 ГОСТ 10621-80	4шт

Рисунок 1 — Демонтаж маркировочной крышки

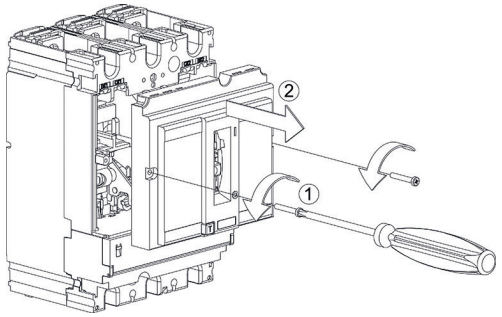

Рисунок 2 — Демонтаж наконечника рукоятки выключателя

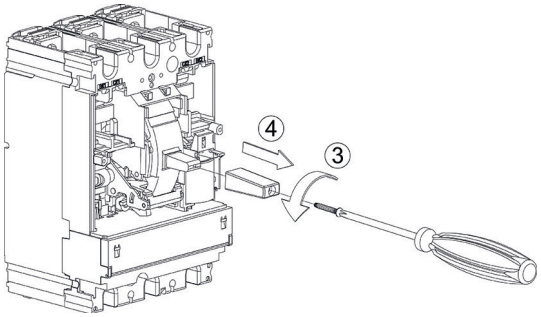

Рисунок 3 — Перевод рукоятки выключателя в положение автоматического отключения и установка сигнального контакта СК2

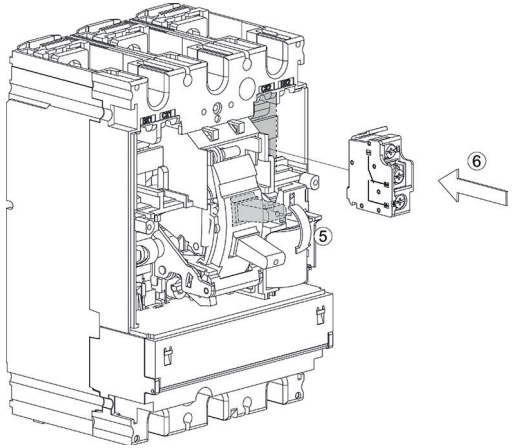

Рисунок 4 — Подготовка к установке привода на выключатель

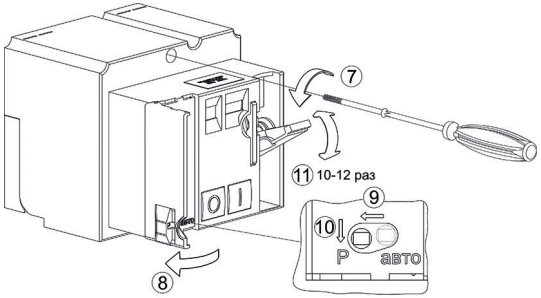

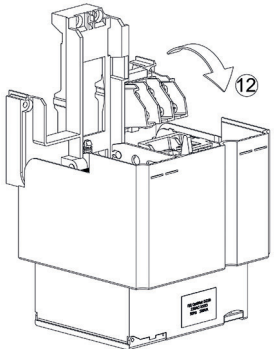

Рисунок 5 — Монтаж основания привода на выключатель

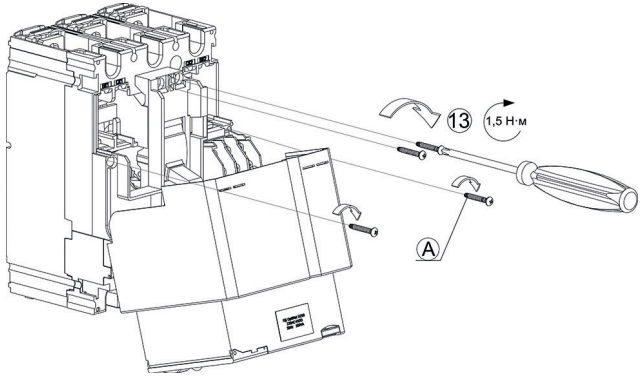

Рисунок 6 — Подключение привода

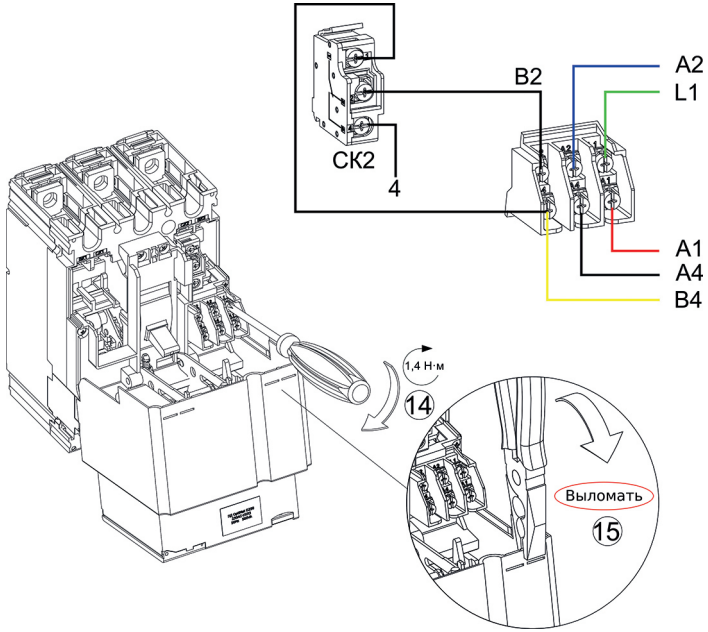

Рисунок 7 — Установка привода на выключатель

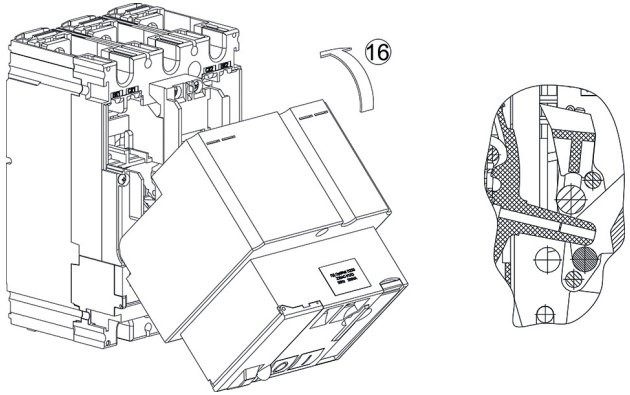
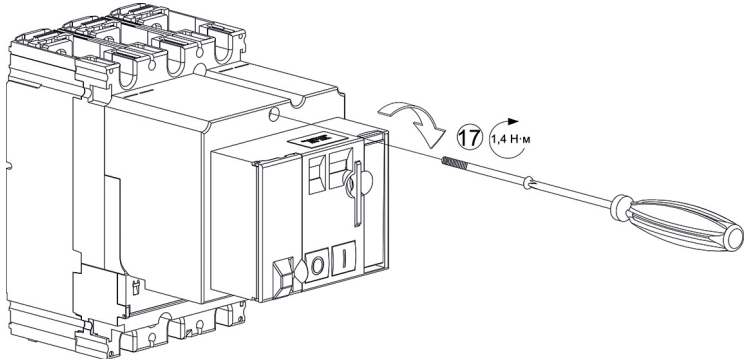
Рисунок 8 — Затяжка винта крепления привода