Рисунок 13 – Проверка работы привода. Включение

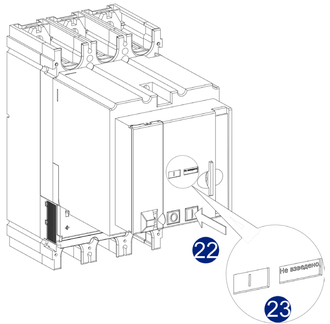

Рисунок 14 – Проверка работы привода. Отключение

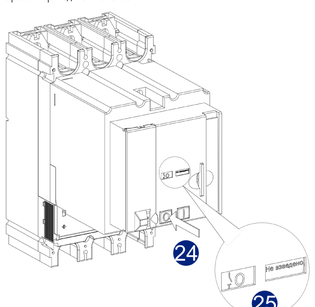

Рисунок 15 – Проверка работы привода. Переключение режимов работы

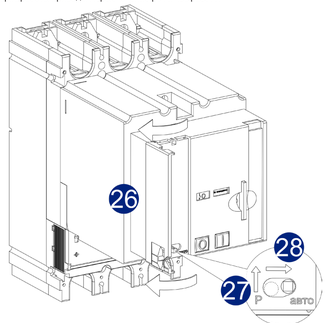

Рисунок 16 – Установка таблички (входит в комплект поставки выключателя)

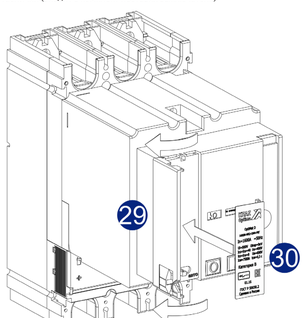

Рисунок 17 – Установка пломбы

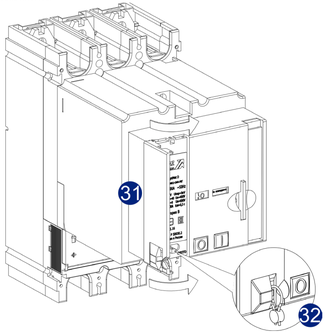

Рисунок 18 – Блокировка привода замком. Переключение режимов работы

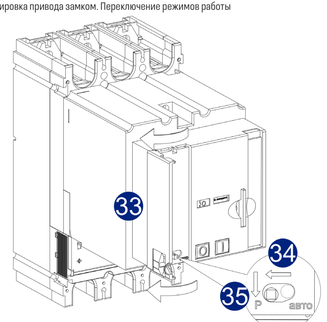

Рисунок 19 – Блокировка привода замком. Отключение

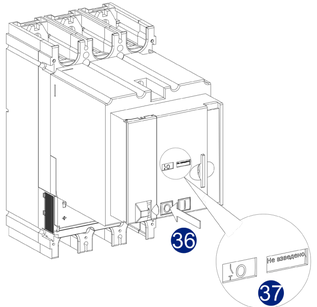

Рисунок 20 – Установка замков

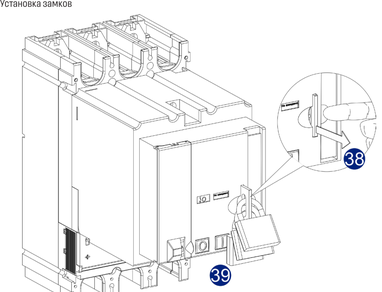

ИНСТРУКЦИЯ ПО МОНТАЖУ

ГЖИК.303447.011ИМ

ПРИВОД ДВИГАТЕЛЬНЫЙ ДЛЯ ВЫКЛЮЧАТЕЛЕЙ OptiMat D400 и OptiMat D630

OPTIMA KEAZ

ЕАС

Комплект монтажных частей

	А Винт 2-4х1,5х25 ГОСТ 10621-80	4 шт.
	Б Винт 2-4х1,5х20 ГОСТ 10621-80	2 шт.

Выключатель должен находиться в положении автоматического отключения.

Рисунок 1 – Демонтаж маркировочной крышки

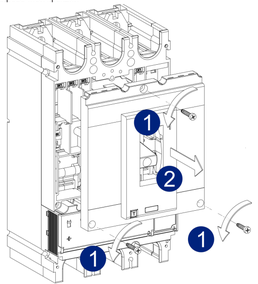

Рисунок 2 - Установка сигнального контакта СК2

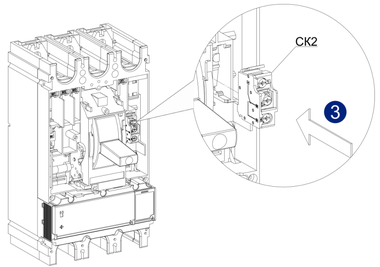

Рисунок 3 - Перевод ручки выключателя в положение «включено»

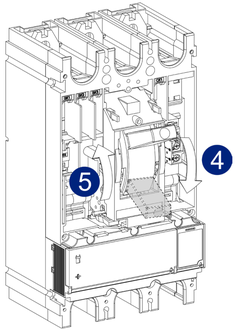

Рисунок 4 - Демонтаж наконечника рукоятки выключателя

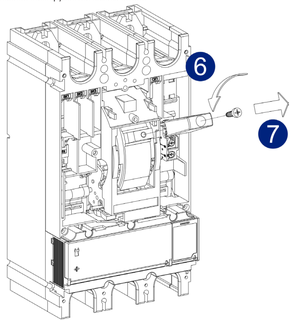

Рисунок 5 – Перевод указателя переключения режимов в «ручной»

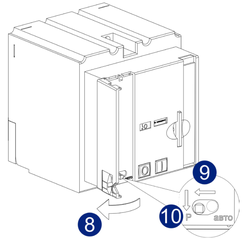

Рисунок 6 – Выкручивание винтов крепления крышки привода

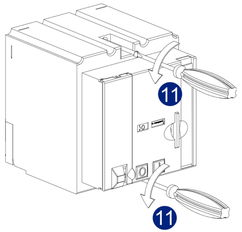

Рисунок 7 – Смещение рукоятки и крышки привода

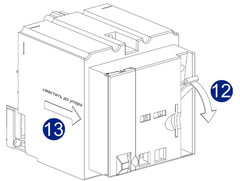

Рисунок 8 – Поворот привода относительно основания

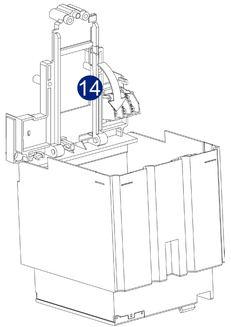

Рисунок 9 – Установка привода на автоматический выключатель

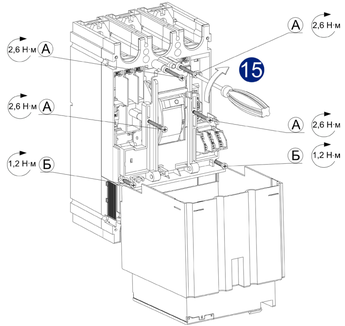

Рисунок 10 – Подключение привода

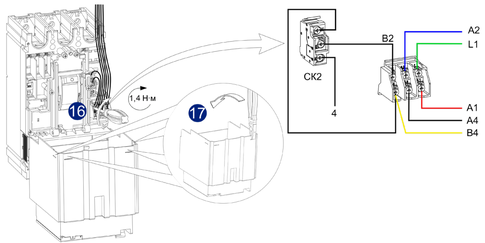

Рисунок 11 – Затяжка винтов крепления привода

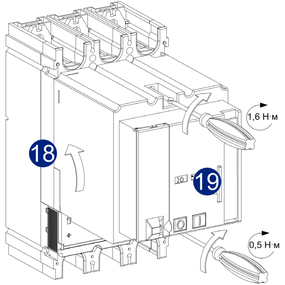
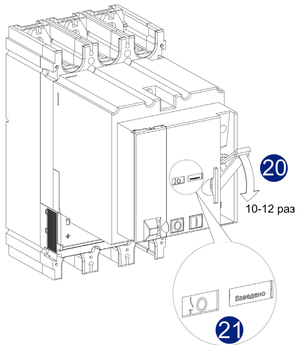
Рисунок 12 – Проверка работы привода. Взвод