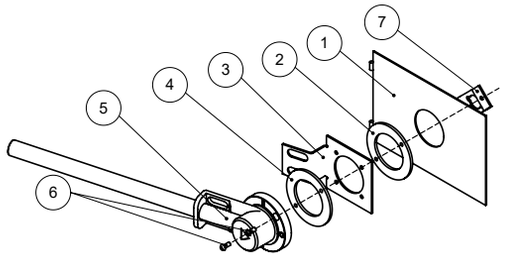

1. Отметить на дверце шкафа (1) отверстия и просверлить.
2. Приложить прокладку (2) к отверстиям.
3. Разместить основание рукоятки (3) на дверце шкафа (1), с предварительно установленным уплотнительным кольцом (2).
4. Приложить прокладку (4) к отверстиям.
5. Рукоятку (5) разместить на основании рукоятки (3).
6. Рукоятку (5) соединить винтами (6) с блокировочной скобой (7).

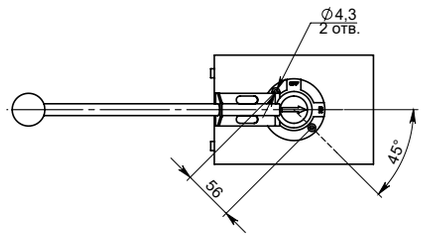

Соединить рукоятку с валом с внешней стороны дверцы шкафа как показано на рисунке и просверлить два отверстия диаметром 4,5 мм.

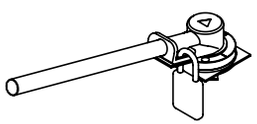

Блокировка положений рукоятки с помощью замка

Совместить рукоятку с валом, при совпадении с внутренней стороны дверцы шкафа закрутить винты М4 с простой и пружинной шайбами.

ВНИМАНИЕ

Не затягивать крепежные винты рукоятки, пока дверца шкафа не закроется и рукоятка не займет свое место.

1. Аппарат должен быть установлен как можно дальше от дверных петель.
2. Минимальное расстояние от петель должно составлять 175 мм, чтобы не создавать помех при открытии и закрытии.
3. Для монтажа рукоятки необходимо просверлить отверстие диаметром 45 мм. В случае невозможности точно спозиционировать место для сверления отверстия диаметром 45 мм, к внутренней поверхности двери нужно приложить вал и отметить (карандашом или иным способом) место его требуемого крепления.
4. Как показано на рис. 1 — блокировочный штифт должен находиться в горизонтальном положении в то время, как аппарат находится в положении ВЫКЛ.

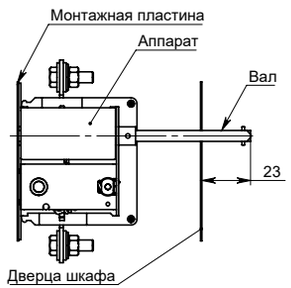

ВНИМАНИЕ

Для плавной работы рукоятки и аппарата, вал должен выступать от дверцы шкафа на величину 23 мм вне зависимости от габарита аппарата.

ГЖИК.641200.199ИМ1

ИНСТРУКЦИЯ ПО МОНТАЖУ РУКОЯТОК ВЫКЛЮЧАТЕЛЕЙ-РАЗЪЕДИНИТЕЛЕЙ СЕРИИ OptiSwitch DI

OPTIMA KEAZ

EAC

Инструкция по монтажу рукояток OptiSwitch DI-L1-L3

1. Отметить на дверце шкафа (1) отверстия и просверлить.
2. Приложить уплотнительное кольцо (2) к отверстиям.
3. Разместить основание рукоятки (3) на дверце шкафа (1), с предварительно установленным уплотнительным кольцом (2).
4. Зафиксировать основание рукоятки (3) с помощью винта (4).
5. Прокладку (13) прижать к рукоятке (6).
6. Соединить втулку фиксатора рукоятки (7) с основанием рукоятки (3) с помощью винтов (8).
7. Перевести рукоятку (6) и втулку фиксатора рукоятки в положение «0».
8. Присоединить вал (11) к аппарату.
9. Зафиксировать вал (11) винтами (12).

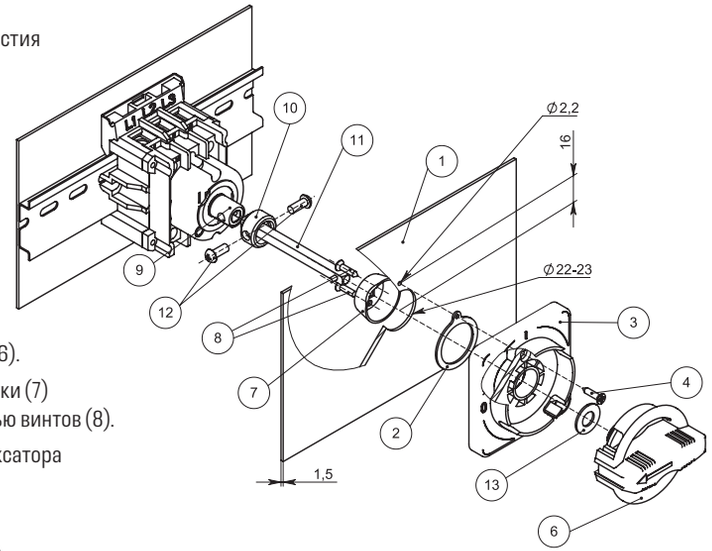

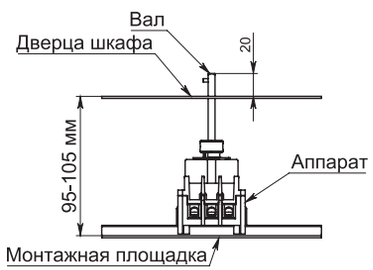

1. Длина вала позволяет сохранять расстояние до дверцы шкафа 95–105 мм
2. Для корректной работы рукоятки и аппарата, вал должен выступать от дверцы шкафа на 20 мм

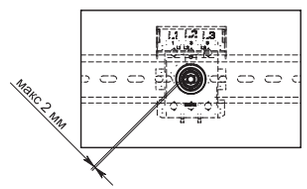

Максимально допустимое отклонение между центральной линией аппарата и рукояткой — 2 мм, но не смотря на это, отклонение должно быть минимизировано

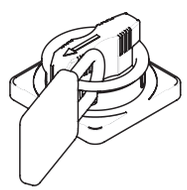

Блокировка положений рукоятки с помощью замка

Инструкция по монтажу рукояток OptiSwitch DI-1-DI-6

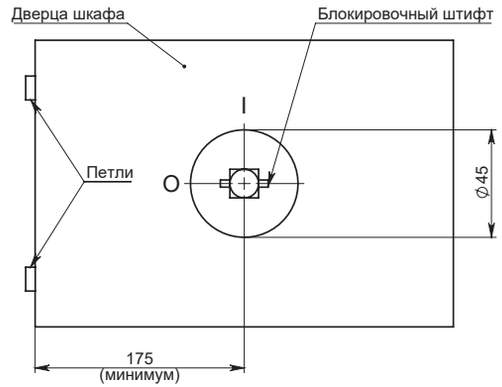

ОСОБЫЕ УКАЗАНИЯ ПО МОНТАЖУ

1. Аппарат должен быть установлен как можно дальше от дверных петель.
2. Минимальное расстояние от петель должно составлять 175 мм, чтобы не создавать помех при открытии и закрытии.
3. Для монтажа рукоятки необходимо просверлить отверстие диаметром 45 мм. В случае невозможности точно спозиционировать место для сверления отверстия диаметром 45 мм, к внутренней поверхности двери нужно приложить вал и отметить (карандашом или иным способом) место его требуемого крепления.
4. Как показано на рис. 1 — блокировочный штифт должен находиться в горизонтальном положении в то время, как аппарат находится в положении ВЫКЛ.

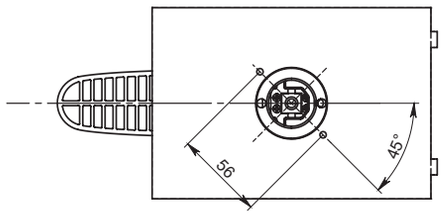

Совместить рукоятку с валом, при совпадении с внутренней стороны дверцы шкафа закрутить винты М4 с простой и пружинной шайбами.

ВНИМАНИЕ

1. Отверстие для монтажа диаметром менее 45 мм затруднит движение рукоятки по своей оси и приведет к неправильному функционированию аппарата.
2. Не затягивать крепежные винты рукоятки, пока дверца шкафа не закроется и рукоятка не займет свое место.

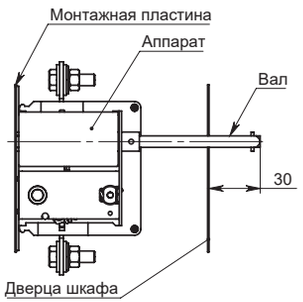

ВНИМАНИЕ

Для плавной работы рукоятки и аппарата, вал должен выступать от дверцы шкафа на величину 30 мм вне зависимости от габарита аппарата.

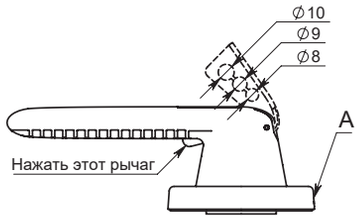

БЛОКИРОВКА ПОЗИЦИИ ВЫКЛ

В положении ВЫКЛ, нажать на рычаг как показано на рисунке. Диаметр блокиратора должен совпадать с диаметром отверстия в рычаге.

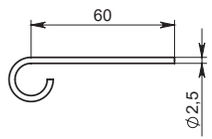

СНЯТИЕ БЛОКИРОВКИ

Чтобы снять блокировку и перевести аппарат в положение ВКЛ необходимо в часть «А» рукоятки вставить штифт диаметром 2,5 мм и вдавить его.